14. KYODAI TURNĪRS 2026-05-03 Rīga U12 B-50

Competitors: 13

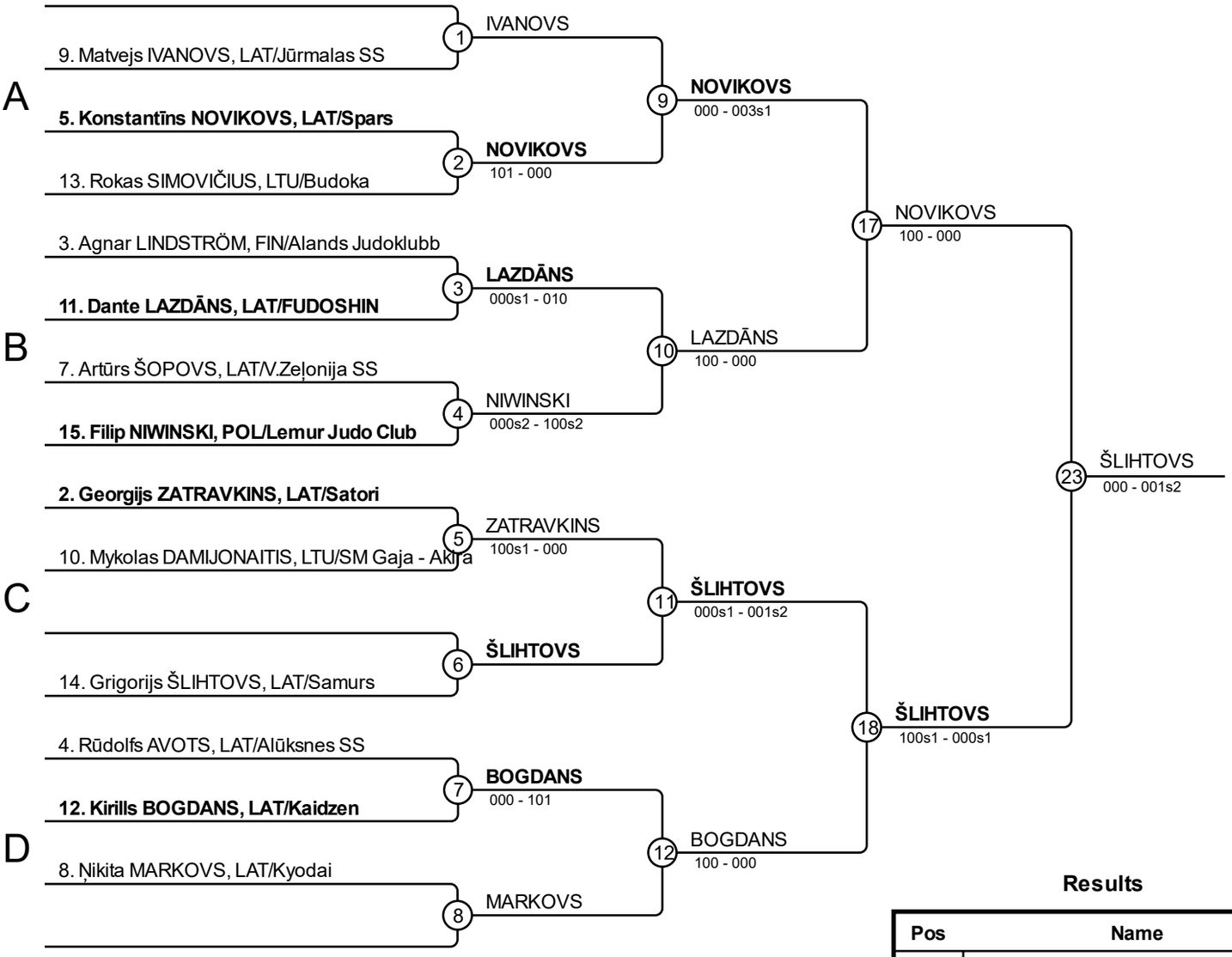

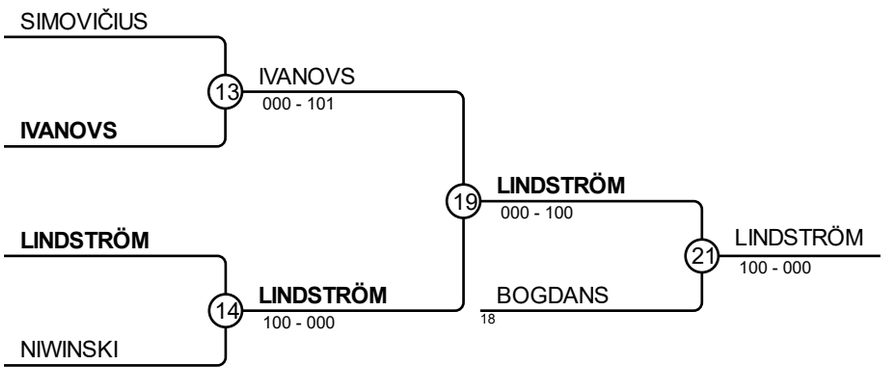

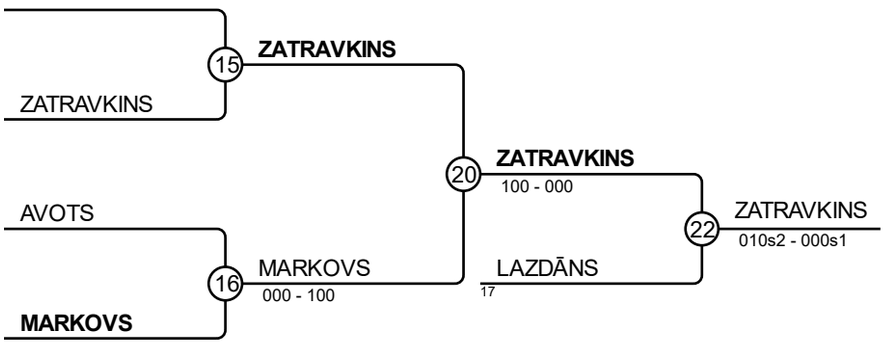

Results

Pos	Name
1	Grigorijs ŠLIHTOVS, LAT/Samurs
2	Konstantīns NOVIKOVS, LAT/Spars
3	Agnar LINDSTRÖM, FIN/Alands Judoklubb
3	Georgijs ZATRAVKINS, LAT/Satori
5	Kirills BOGDANS, LAT/Kaidzen
5	Dante LAZDĀNS, LAT/FUDOSHIN
7	Matvejs IVANOVS, LAT/Jūrmalas SS
7	Ņikita MARKOVS, LAT/Kyodai