LATVIJAS MEISTARSACĪKSTES 02.03.2024 U15 Z-46

Competitors: 13

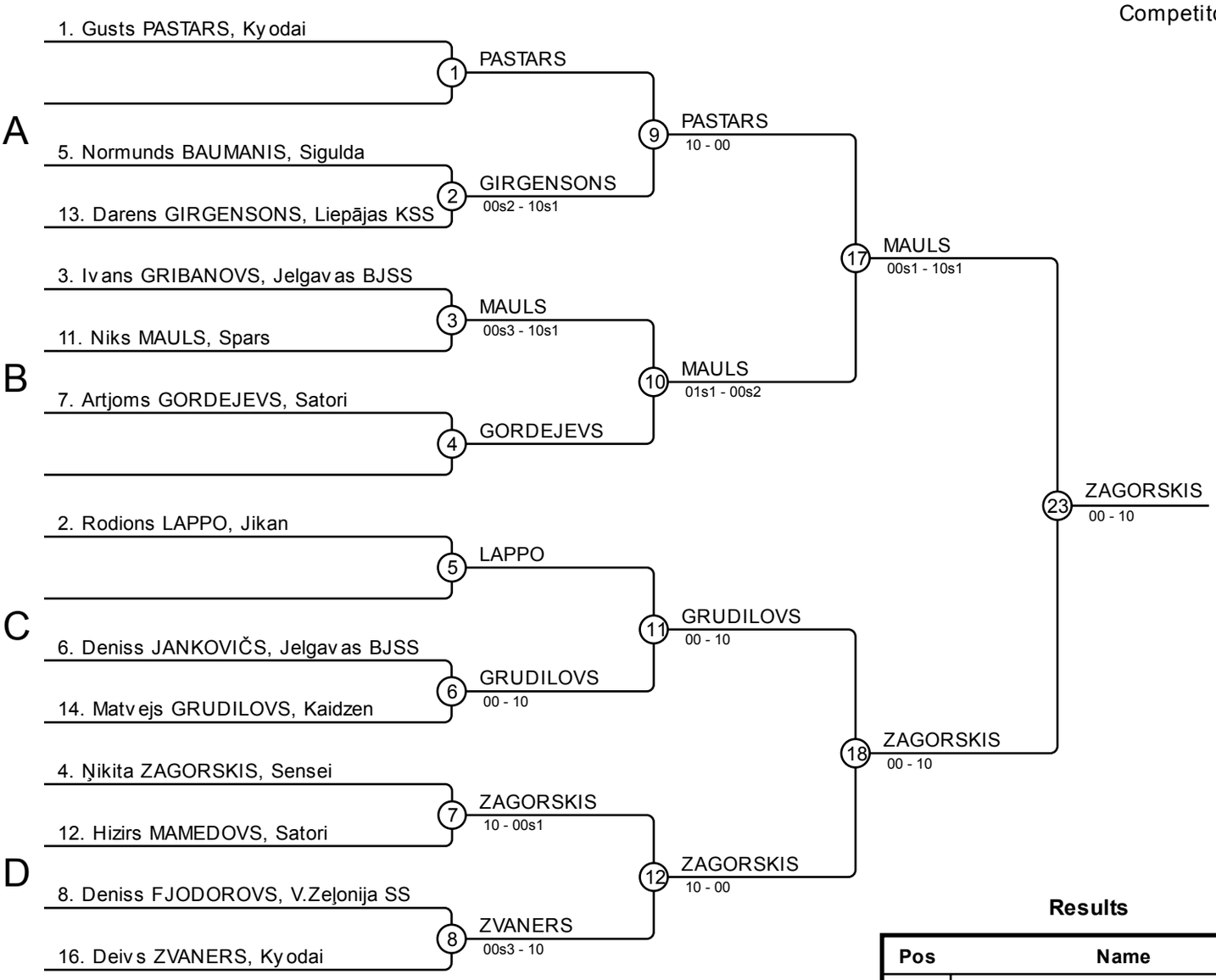

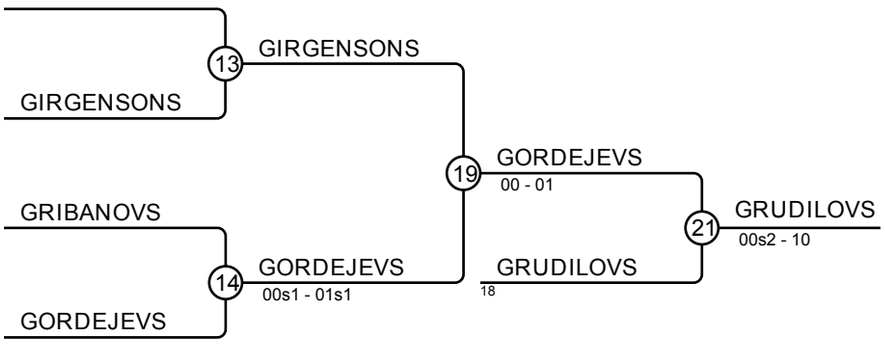

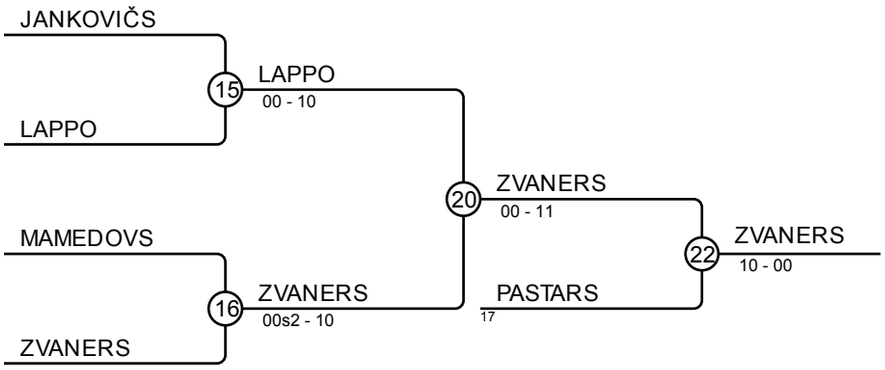

Results

Pos	Name
1	Ņikita ZAGORSKIS, Sensei
2	Niks MAULS, Spars
3	Matvejs GRUDILOVS, Kaidzen
3	Deivs ZVANERS, Kyodai
5	Artjoms GORDEJEVS, Satori
5	Gusts PASTARS, Kyodai
7	Darens GIRGENSONS, Liepājas KSS
7	Rodions LAPPO, Jikan