SALDAIS DŽUDO 2022 02. APR U12 m -32 kg

Dalībnieki: 7

Dalībnieki A

Npk.	Vārds UZVĀRDS	Klubs	1	2	3	4	Uzv.	Punkti	Vieta
1	Stefanija SERŽANTE	LAT/Ādažu BJSS		10			1	10	2
2	Polina ŠLIKOVA	LAT/Jelgavas BJSS			10		1	10	3
3	Polina IZOTOVA	LAT/Satori	1				1	1	4
4	Miļena PETROVA	LAT/Liepājas KSS	10	10	10		3	30	1

Cīņas A

Cīņa	Zils			Sarkans	Rezultāts	Laiks
1	Stefanija SERŽANTE	1	2	Polina ŠLIKOVA	10-00	1:07
2	Polina IZOTOVA	3	4	Miļena PETROVA	00-10	0:18
4	Stefanija SERŽANTE	1	3	Polina IZOTOVA	00s2-01s2	2:15
5	Polina ŠLIKOVA	2	4	Miļena PETROVA	00-10	0:32
7	Stefanija SERŽANTE	1	4	Miļena PETROVA	00-10	0:22
8	Polina ŠLIKOVA	2	3	Polina IZOTOVA	10-00	1:13

Dalībnieki B

Npk.	Vārds UZVĀRDS	Klubs	5	6	7	Uzv.	Punkti	Vieta
5	Sumaija USMANOVA	LAT/Ādažu BJSS			10	1	10	2
6	Nika MAHAJEVA	LAT/V.Zeļonija SS	10		10	2	20	1
7	Amanda MIKANOVSKA	LAT/Sigulda				0	0	3

Cīņas B

Cīņa	Zils			Sarkans	Rezultāts	Laiks
3	Sumaija USMANOVA	5	6	Nika MAHAJEVA	00-10	0:17
6	Sumaija USMANOVA	5	7	Amanda MIKANOVSKA	10-00	0:37
9	Nika MAHAJEVA	6	7	Amanda MIKANOVSKA	10-00s1	0:13

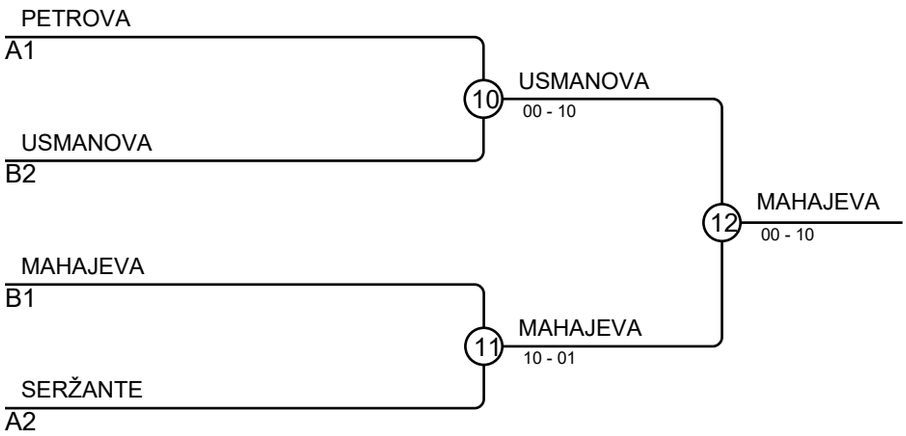

Rezultāts

Vieta	Vārds UZVĀRDS
1	Nika MAHAJEVA, LAT/V.Zeļonija SS
2	Sumaija USMANOVA, LAT/Ādažu BJSS
3	Miļena PETROVA, LAT/Liepājas KSS
3	Stefanija SERŽANTE, LAT/Ādažu BJSS