JELGAVAS MEISTARSACĪKSTES 2019 2.Nov A U16 z -55 kg

Dalībnieki: 6

Dalībnieki A

Npk.	Vārds UZVĀRDS	Klubs	1	2	3	Uzv.	Punkti	Vieta
1	Pāvels VIŠŅOVS	LAT/Liepājas KSS		1	10	2	11	1
2	Rolands KAZAČENOKS	LAT/Alūksnes BJSS				0	0	3
3	Daniels RŪSIS	LAT/Jelgavas BJSS		10		1	10	2

Cīņas A

Cīņa	Zils			Sarkans	Rezultāts	Laiks
1	Pāvels VIŠŅOVS	1	2	Rolands KAZAČENOKS	01-00s2	3:00
3	Pāvels VIŠŅOVS	1	3	Daniels RŪSIS	10-00	0:26
5	Rolands KAZAČENOKS	2	3	Daniels RŪSIS	00-10	0:26

Dalībnieki B

Npk.	Vārds UZVĀRDS	Klubs	4	5	6	Uzv.	Punkti	Vieta
4	Kirils GOLUBEVS	LAT/Liepājas KSS		10		1	10	2
5	Māris MILLIŅŠ	LAT/Jelgavas BJSS				0	0	3
6	Danila SUHORUKOVS	LAT/Ādažu BJSS	1	10		2	11	1

Cīņas B

Cīņa	Zils			Sarkans	Rezultāts	Laiks
2	Kirils GOLUBEVS	4	5	Māris MILLIŅŠ	10-00	0:07
4	Kirils GOLUBEVS	4	6	Danila SUHORUKOVS	00-01s1	3:00
6	Māris MILLIŅŠ	5	6	Danila SUHORUKOVS	00-10	1:39

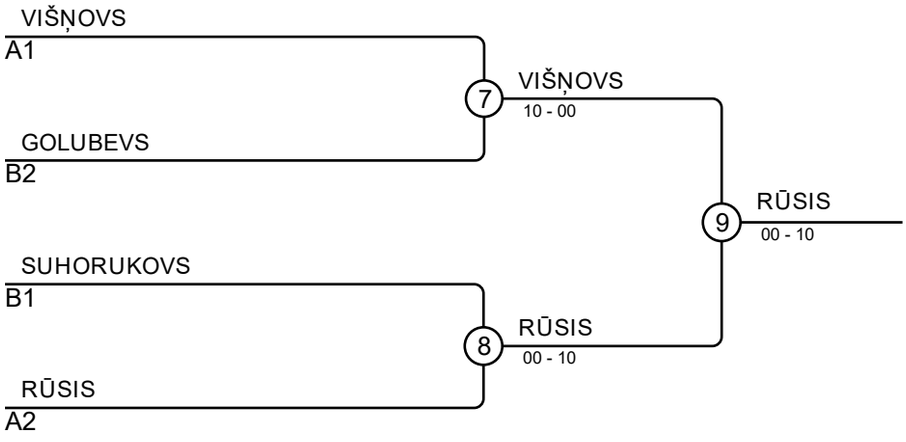

Rezultāts

Vieta	Vārds UZVĀRDS
1	Daniels RŪSIS, LAT/Jelgavas BJSS
2	Pāvels VIŠŅOVS, LAT/Liepājas KSS
3	Kirils GOLUBEVS, LAT/Liepājas KSS
3	Danila SUHORUKOVS, LAT/Ādažu BJSS