# JAUNGADA DŽUDO TURNĪRS 2019 19 JAN A U10 z -29 kg

Competitors: 15

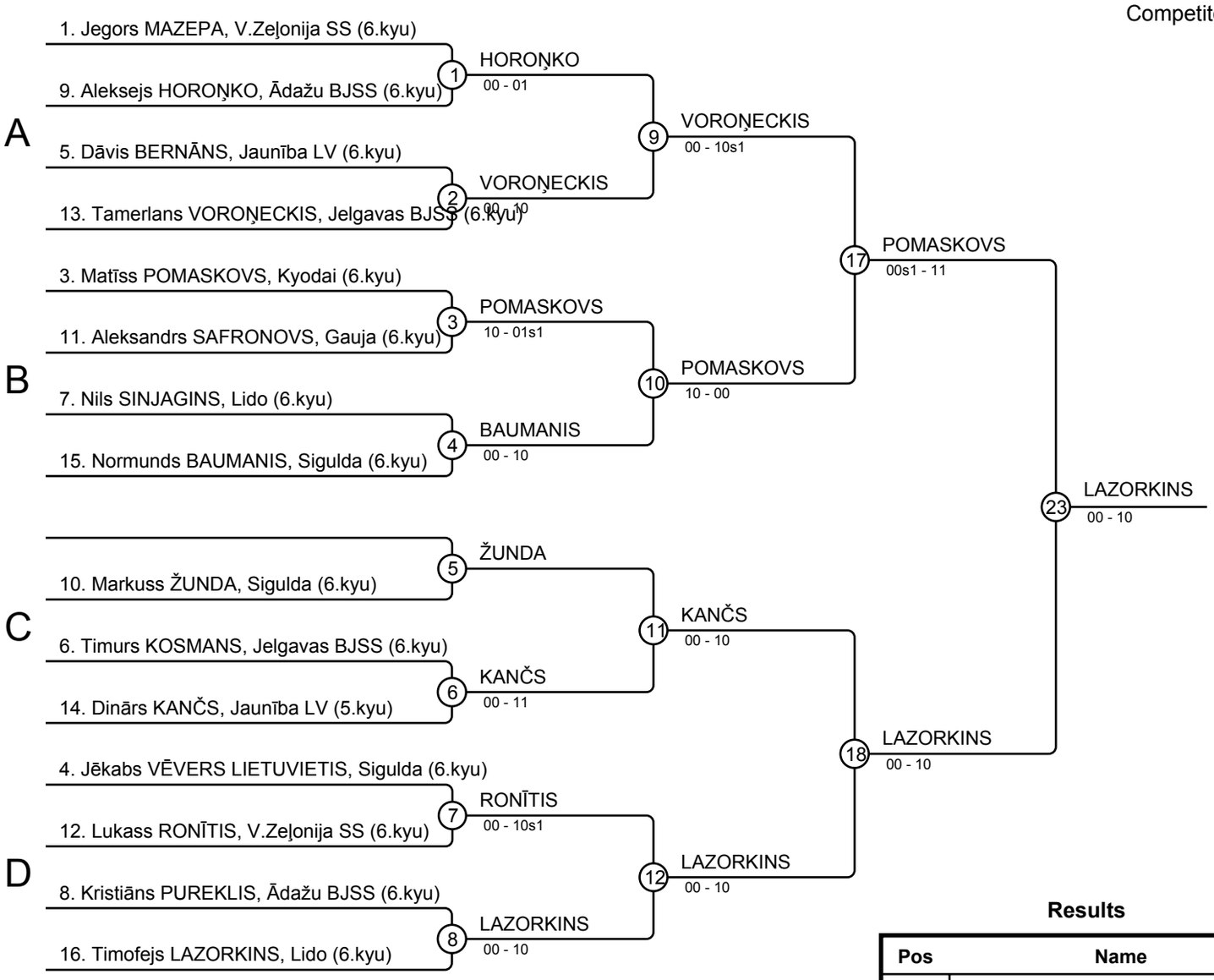


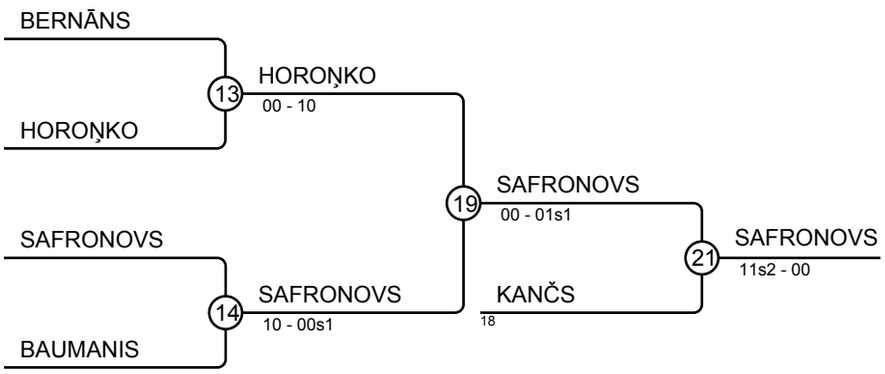


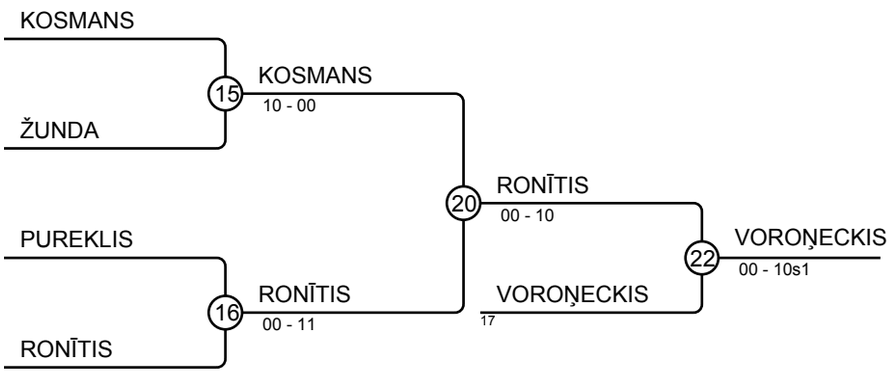


**Results**

| Pos | Name |
|---|---|
| 1 | Timofejs LAZORKINS, Lido |
| 2 | Matīss POMASKOVS, Kyodai |
| 3 | Aleksandrs SAFRONOVS, Gauja |
| 3 | Tamerlans VOROŅECKIS, Jelgavas BJSS |
| 5 | Dinārs KANČS, Jaunība LV |
| 5 | Lukass RONĪTIS, V.Zeļonija SS |
| 7 | Aleksejs HOROŅKO, Ādažu BJSS |
| 7 | Timurs KOSMANS, Jelgavas BJSS |