SIGULDA 2018 17 FEB Sigulda U14 z -60 kg

Competitors: 6

Competitors A

#	Name	Club	1	2	3	Wins	Pts	Pos
1	Ronalds PLOSTNIEKS	V.Zeļonija SS		10	10	2	20	1
2	Daniils VOLODKEVIČS	RDsport				0	0	3
3	Kirils MOROZS	Liepājas KSS		10		1	10	2

Matches A

Match	White			Blue	Result	Time
1	Ronalds PLOSTNIEKS	1	2	Daniils VOLODKEVIČS	10-00	0:18
3	Ronalds PLOSTNIEKS	1	3	Kirils MOROZS	10-00	0:50
5	Daniils VOLODKEVIČS	2	3	Kirils MOROZS	01-11	1:43

Competitors B

#	Name	Club	4	5	6	Wins	Pts	Pos
4	Ņikita GOLUBEVS	V.Zeļonija SS				0	0	3
5	Arturs FILIMONOVS	Jikan	10			1	10	2
6	Gļebs UDALOVS	Ippon džudo klubs	10	10		2	20	1

Matches B

Match	White			Blue	Result	Time
2	Ņikita GOLUBEVS	4	5	Arturs FILIMONOVS	00-10	0:52
4	Ņikita GOLUBEVS	4	6	Gļebs UDALOVS	00-11	0:53
6	Arturs FILIMONOVS	5	6	Gļebs UDALOVS	00s3-10	4:52

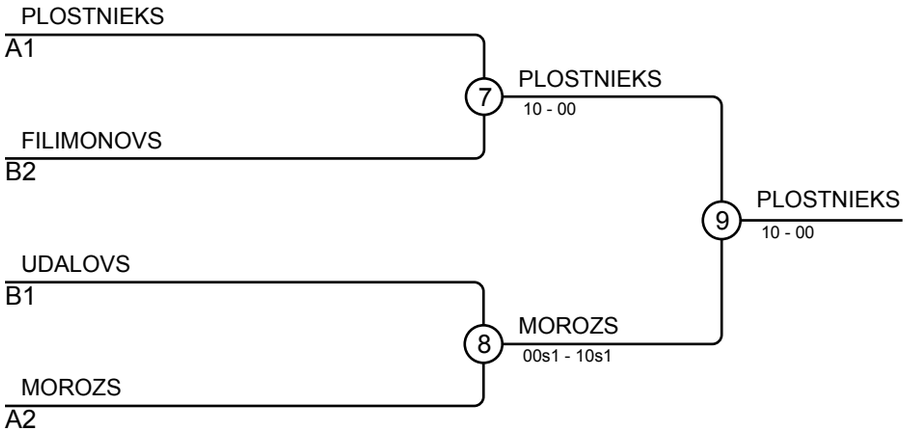

Results

Pos	Name
1	Ronalds PLOSTNIEKS, V.Zeļonija SS
2	Kirils MOROZS, Liepājas KSS
3	Arturs FILIMONOVS, Jikan
3	Gļebs UDALOVS, Ippon džudo klubs