# 2017 LATVIJAS ČEMPIONĀTS 15-JAN Rīga Men -81 kg

**Competitors: 12**

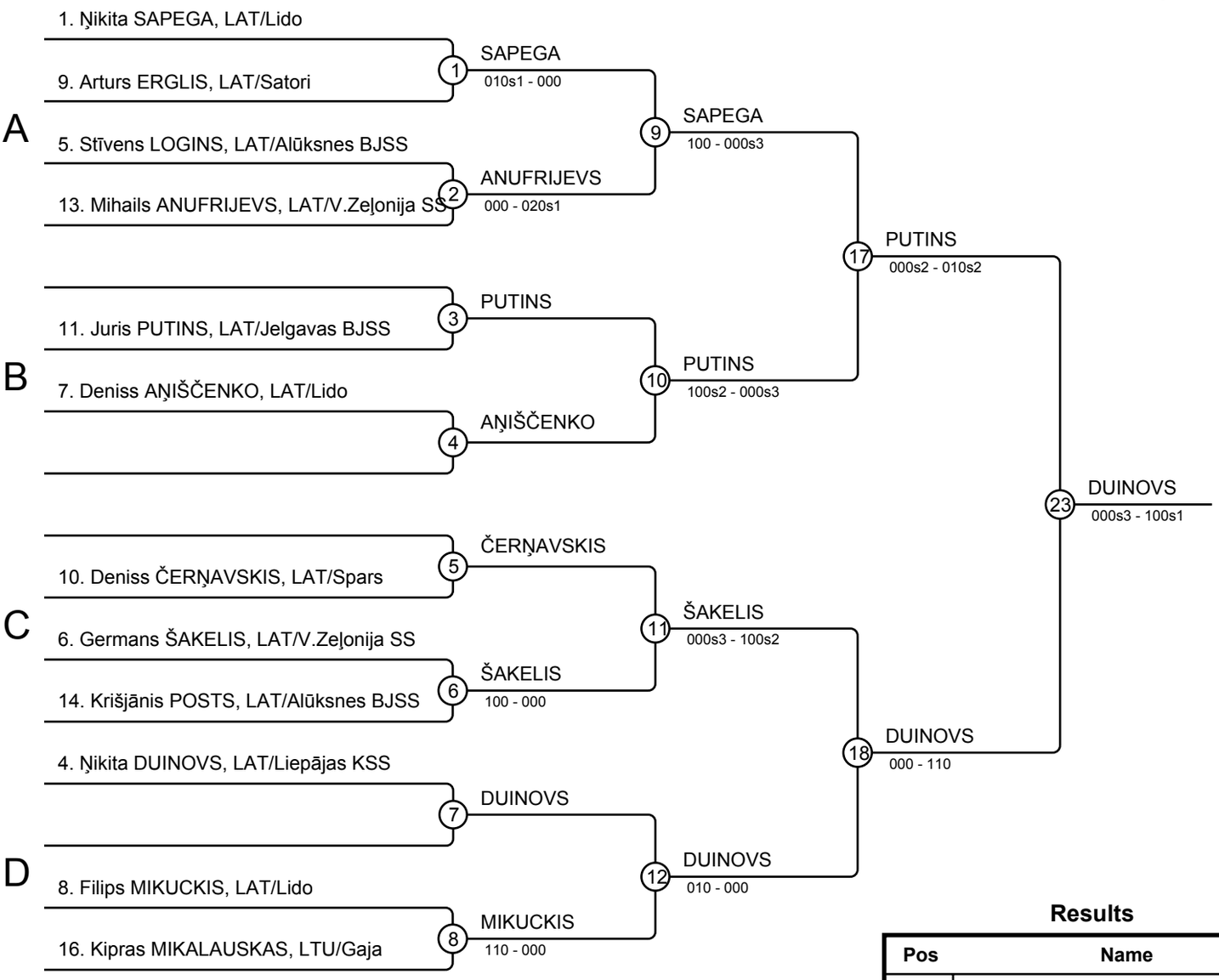


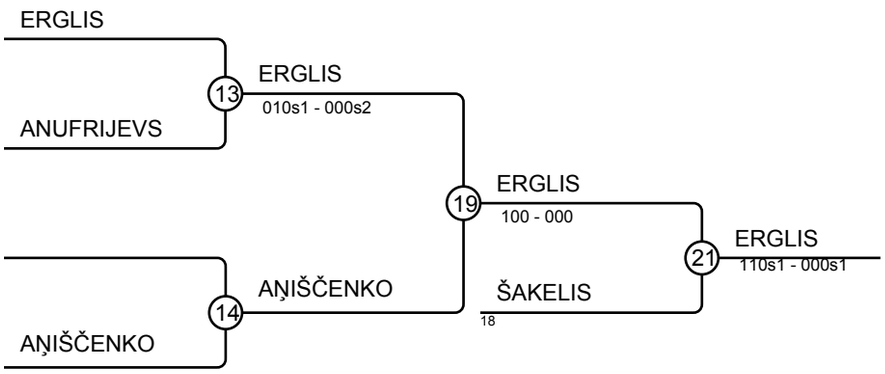


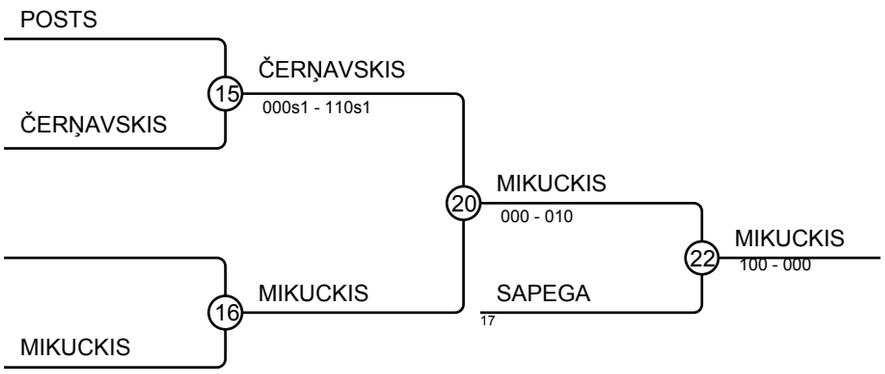


## Results

| Pos | Name |
|---|---|
| 1 | Ņikita DUINOVS, LAT/Liepājas KSS |
| 2 | Juris PUTINS, LAT/Jelgavas BJSS |
| 3 | Arturs ERGLIS, LAT/Satori |
| 3 | Filips MIKUCKIS, LAT/Lido |
| 5 | Germans ŠAKELIS, LAT/V.Zeļonija SS |
| 5 | Ņikita SAPEGA, LAT/Lido |
| 7 | Deniss AŅIŠČENKO, LAT/Lido |
| 7 | Deniss ČERŅAVSKIS, LAT/Spars |